exar®

BRANO | STAL ŻELIWO | ŁAŃCUCH KL.8 | KLASA 1Bm | NOŚNOŚĆ 0,8t 1,6t 3,2t 5,0t 6,3t | STANDARD 1,5m ZAMÓWIENIE 3m i >

WCIĄGNIK ŁAŃCUCHOWY (DŹWIGNIOWY) RZC

Wciągnik łańcuchowy, dźwigniowy RZC, nazywany także grzechotkowym, z ręcznym dźwigniowym napędem mechanizmu podnoszenia o nośności 0,8t; 1,6t; 3,2t; 5t; 6,3t skonstruowany został wyłącznie do ręcznego podnoszenia, opuszczania i ciągnięcia luźnych ładunków w dowolnym kierunku na stanowisku pracy. Masa ładunku przy podnoszeniu lub siła rozciągająca łańcuch podczas ciągnięcia nie może przekroczyć podanej dopuszczalnej nośności.

Właściwości:

- wszystkie części wciągnika wykonane są ze stali i żeliwa, wkładki hamulcowe hamulca z mosiądzu lub materiału metalowo-ceramicznego,
- łatwa i wygodna obsługa,
- prosta i solidna konstrukcja,
- dźwignia wyposażona w bezpiecznik zabezpieczający przed przeciążeniem,
- dzięki solidnej żeliwnej obudowie nadają się do pracy w ciężkich warunkach (kopalnie,huty),
- obrotowe haki - ładunkowy i w korpusie,
- możliwość przesuwania łańcucha za pomocą pokrętła,
- hamulec zabezpieczający przed niezamierzonym opuszczeniem ładunku,
- minimalne koszty eksploatacji,
- możliwość zamówienia wersji do pracy w środowisku zagrożonym wybuchem (NEXP),
- zakres udźwigu(t): 0,8 ; 1,6 ; 3,2 ; 5,0; 6,3,
- standardowa wysokość podnoszenia 1,5 m (inna na zamówienie),
- konstrukcja wciągarki odpowiada wymaganiom określonym przez Dyrektywę Parlamentu Europejskiego oraz Rady Europy 2006/42/ES.

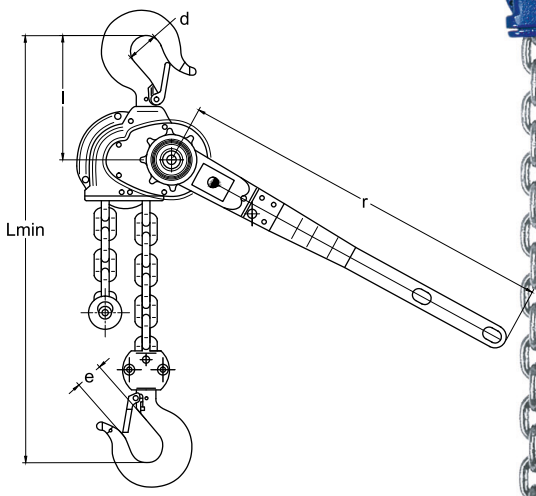

Zastosowanie:

- stosowany zwłaszcza w budownictwie, górnictwie i wszędzie tam, gdzie potrzeba manipulować ciężarami,
- służy do: podnoszenia i holowania ciężarów,
- do napinania ogrodzeń, prac ratowniczych, wyrywania stojaków obudowy,
- jako urządzenie podtrzymujące dla kopalnianych torowisk podwieszanych,
- przy pracach montażowych i manewrowych każdego rodzaju,
- odpowiedni do użytkowania w trudnych warunkach – kopalnie, huty, itp.,
- możliwość użycia w środowisku zagrożonym wybuchem (oznaczenie NEXP) (opcjonalnie na zamówienie).

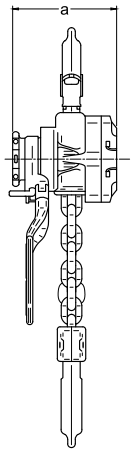

Typ	Nośność	Liczba pasm nośnych	Łańcuch ČSN EN 818-7 Kl.8	Siła sterująca (N)	Prędkość podnoszenia (m/min)*	Wymiary (mm)						Masa (kg)	Waga dodatkowego 1m podnoszenia(kg)
						a	d	e min	l	L min	r		
RZC-0,8	0,8	1	Ø 5x15	400	1,27	145	36	23,5	145	327	560	8,4	0,55
RZC-1,6	1,6	1	Ø 9x27	370	0,52	165	43	29,5	160	380	560	16,0	1,84
RZC-3,2	3,2	1	Ø 11x31	400	0,37	173	50	35,5	223	417	560	21,0	2,73
RZC-5,0	5,0	2	Ø 11x31	300	0,18	173	56	42,0	242	630	560	34,0	5,46
RZC-6,3	6,3	2	Ø 11x31	400	0,18	173	63	48,0	265	650	560	40,0	5,46

* obliczono przy założeniu 48 ruchów dźwignią ręczną na minutę. (1 cykl = ruch dźwignią ręczną z jednego skrajnego położenia do drugiego skrajnego położenia i z powrotem)